GARANTIE DE 10 ANS

LONGUE DURÉE DE VIE : LIFEPO4

VRM APP

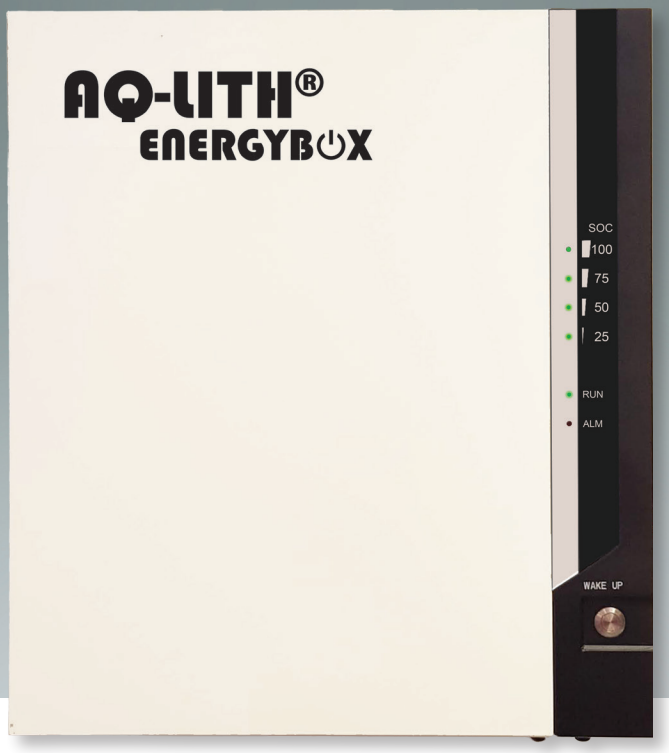

3 - 5 - 7 - 10 - 14 KWH

2ÈME GÉNÉRATION

COURANT INTELLIGENT STRATÉGIE DE RÉDUCTION

Au cours des dix dernières années, de nombreuses familles ont installé des panneaux solaires. Les panneaux solaires produisent le plus d'énergie à l'heure du déjeuner, généralement lorsque personne n'est à la maison. En revanche, lorsque la consommation est la plus élevée le soir, le soleil est presque couché. Malheureusement, nous ne recevons pratiquement pas d'argent pour le surplus d'énergie que nous avons, et nous devons payer le prix fort pour l'utilisation du soir.

Une EnergyBox vous permet d'économiser sur vos coûts d'énergie et de réseau en stockant l'énergie excédentaire pendant la journée et en l'utilisant plus tard lorsqu'il n'y a pas de production.

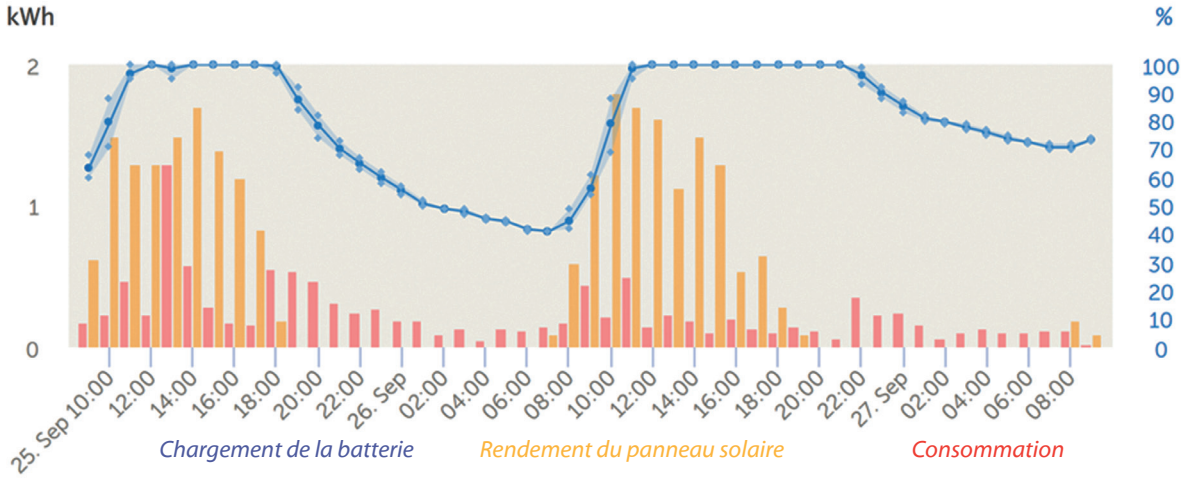

AUTONOME ET AUTOMATISÉ

Grâce au fonctionnement automatisé de notre système, nos installations sont totalement exemptes de maintenance. Vous pouvez surveiller l'ensemble de votre système via une application pratique sur votre smartphone. Vous n'avez rien à faire vous-même pour économiser sur votre facture d'énergie !

POUR QUI UN TEL SYSTÈME EST-IL INTÉRESSANT ?

Pour savoir si une batterie domestique est intéressante pour vous, il y a quatre conditions importantes :

1. Vous avez un compteur numérique
2. Vous avez des panneaux solaires et vous injectez
3. Vous utilisez principalement l'électricité le soir
4. Vous voulez lisser vos pics de puissance

Nijverheidslaan +50/56, B-8540 Deerlijk - BELGIUM
Tel +32 56 617 977 - Fax +32 56 617 955
info@batterysupplies.be - www.batterysupplies.be

BATTERY SUPPLIES

AQ-LITH® ENERGYBOX = ÉCONOMIES IMMÉDIATES

La facture énergétique en Flandre augmente d'année en année. Cette année encore, nous sommes confrontés à une **forte hausse des prix de l'énergie**. Une batterie domestique vous permet d'optimiser votre facture.

Près d'un tiers de la facture est constitué par le tarif de distribution. À partir du 1er juillet 2022, ces coûts dépendront en grande partie des pointes prélevées sur le réseau = **le tarif de capacité**. L'allumage simultané de plusieurs consommateurs entraînera donc des coûts de réseau plus élevés. Nos batteries permettent de lisser ces pics afin que vous économisiez également sur les coûts de réseau.

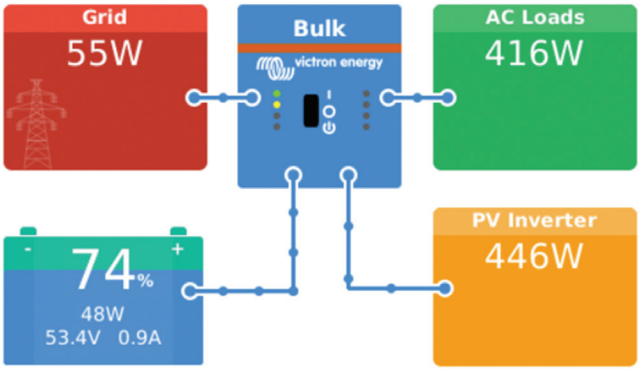

QUEL EST LE COÛT ACTUEL D'UNE INSTALLATION COMPLÈTE ?

Le coût total dépend bien sûr de la taille de votre système. Un système moyen coûte environ 5000 euros, livré et installé. En outre, il y a les subventions que vous pouvez déduire. Demandez toujours à votre installateur un devis pour votre installation spécifique.

Tous nos systèmes de batteries répondent aux conditions de la **prime flamande** pour les batteries domestiques !

victron energy
BLUE POWER

VOTRE SYSTÈME DE BATTERIE ENTIÈREMENT PERSONNALISÉ !

Grâce à la vaste gamme de batteries domestiques, nous pouvons composer le système le plus intéressant pour chaque foyer.

GARANTIE 10 ANS

Nos batteries AQ-LITH® ont une capacité de stockage de 3 kWh à 14 kWh à chaque fois avec **une garantie de 10 ans sur les batteries !**

Nos batteries sont livrées avec un onduleur correspondant, parfaitement dimensionné pour l'installation.

MARQUE BELGE !

AQ-LITH® est **une marque 100% belge**

Avec un **service de réparation interne**, nous garantissons le meilleur service possible, même après l'expiration de la période de garantie.

	3 kWh	5 kWh	7 kWh	10kWh	14kWh
Technologie	Li-ion (LiFePO4 ou LFP)				
Tension nominal (V)	51,2				
Capacité (Ah)	57,6	100,8	136,8	201,6	273,6
Capacité (kWh)	3	5,2	7	10,4	14
Puissance (kW)	1,5	2,5	2,5	5	5
Dimensions (mm)	523 x 679 x 152,5	564 x 650 x 212	662 x 717 x 205	2x (564 x 650 x 212)	2x (662 x 717 x 205)
Poids (kg)	45	66	89	132	178
Garantie	10 ans				
Convertisseur Victron	3KVa Multiplus II GX	3KVa Multiplus II GX	3KVa Multiplus II GX	5KVa Multiplus II GX	5KVa Multiplus II GX

Nijverheidslaan +50/56, B-8540 Deerlijk - BELGIUM | Tel +32 56 617 977 | Fax +32 56 617 955 | **info@batterysupplies.be** | **www.batterysupplies.be**